0 601 930 560

Stand } ~~95-01~~
Issue } 00-08-02

Fig./Abb. 1

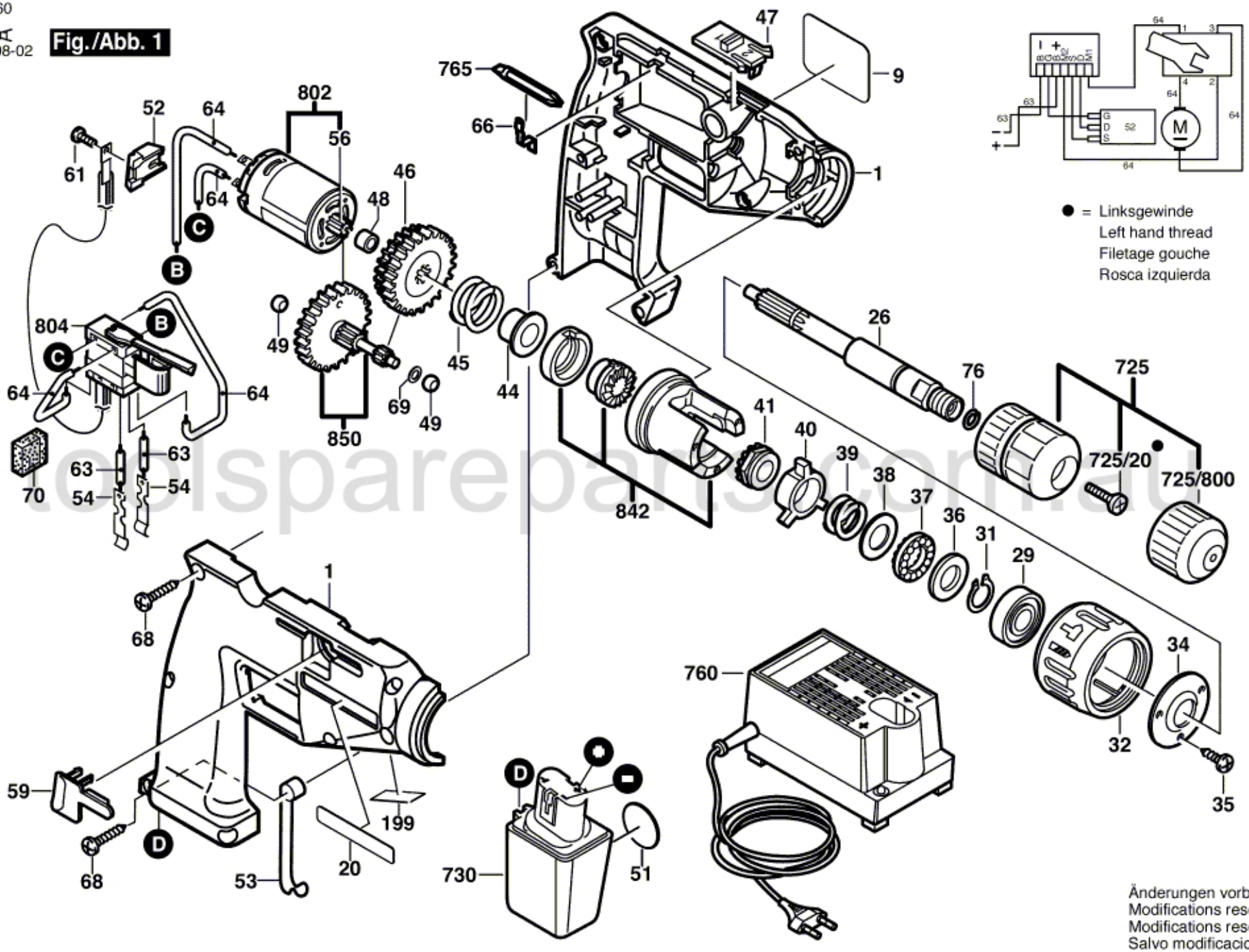
47
9
765
66
1
802
52
64
56
61
64
46
48
C
B
804
B
C
49
45
44
26
76
725
64
64
69
49
850
41
40
39
725/20
725/800
63
63
54
54
70
842
38
37
36
31
29
1
68
34
760
32
59
D
199
35
68
53
20
730
51
D
M
G
D
S
52
63
63
64
64
64
64
1
3
4
2
I
+
U
m
Ch
Ch
Zu
Ch
Ch
Ch